FICHE TECHNIQUE

# LAMPADAIRE - Modèle T

zilux.com

6330 rue Zéphirin-Paquet - Local 1B
G2C 0M3 Québec QC - Canada
**info@zilux.com - 418 842-3222**

Version Août 2025

Nous nous réservons le droit de modifier les spécifications et l'équipement sans préavis.

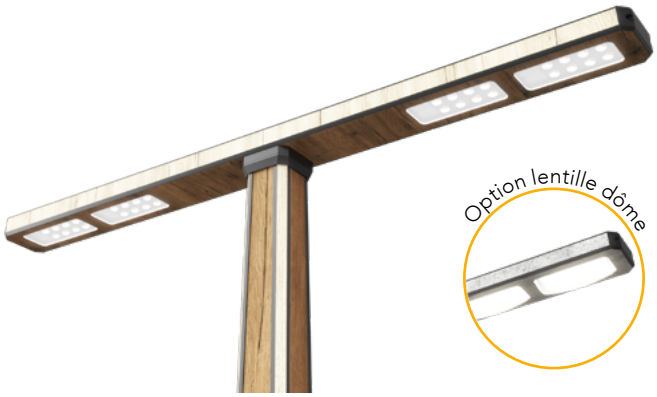


- Lentilles jusqu'à 9500 lumens
- Lentille conforme aux normes Ciel étoilé
- Accent DEL disponible sur les côtés de la tête et du fût (optionnel) Conception de la structure du fût en instance de brevet
- Disponible en hauteur de 10' à 19'
- Impression numérique haute définition
- Couche protectrice DuroClear[MC] avec peu d'entretien (pas de taches, pas de décoloration, facile à nettoyer)
- Fût précâblé - 24 VDC basse tension avec drivers intégrés faciles d'accès
- Plaque d'ancrage en aluminium moulé et cache-base imprimé inclus

## OPTIONS DE COMMANDE

| Modèle | Accents Tête | Module DEL [1] | Texture / couleur Tête | Distribution | Température de couleur | Hauteur Fût | Texture / couleur Fût | Accents Fût | Cercle de boulonnage | Driver | Options |
|---|---|---|---|---|---|---|---|---|---|---|---|
| **T** | **----** | **----** | **----** | **----** | **----** | **----** | **----** | **----** | **----** | **DIM** | **----** |
| **T** - Modèle T | **40K** - 4000K | 10000lm, 72W | **XXXX** - Voir tableau des textures | **FII** - Lentille affleurante Type II | **27K** - 2700K | **10** - 10pi | **XXXX** - Voir tableau des textures | **40K** - 4000K | **A** - 13po | Driver à gradation | **MS** - Détecteur de mouvements |
| | **60K** - 6000K | | **CU** - Design personnalisé[2] | **FIII** - Lentille affleurante Type III | **30K** - 3000K | **12** - 12pi | **CU** - Design personnalisé[2] | **60K** - 6000K | **B** - 9.25po | | **RC** - GFCI réceptacle |
| | **R** - Rouge | | | **FV** - Lentille affleurante Type V | **36K** - 3600K | **14** - 14pi | | **R** - Rouge | | | |
| | **G** - Vert | | | **DII** - Lentille dôme Type II | **40K**- 4000K | **16** - 16pi | | **G** - Vert | | | |
| | **B** - Bleu | | | **DIII** - Lentille dôme Type III | **50K** - 5000K | **18** - 18pi | | **B** - Bleu | | | |
| | **Y** - Jaune | | | **DV** - Lentille dôme Type V | **57K** - 5700K | **19** - 19pi | | **Y** - Jaune | | | |
| | **GB** - Bleu Glacier | | | | **65K** - 6500K | | | **GB** - Bleu Glacier | | | |
| | **NA** - Sans accent | | | | | | | **NA** - Sans accent | | | |

[1] Valeur nominale du lumen.
[2] Consulter le fabricant.
Option conforme au Ciel étoilé.

## NOTES

6330 rue Zéphirin-Paquet - Local 1B
G2C 0M3 Québec QC - Canada
**info@zilux.com - 418 842-3222**



Nous nous réservons le droit de modifier les spécifications et l'équipement sans préavis.

## CONSTRUCTION

Fût conique et tête en aluminium extrudé, panneaux d'aluminium composite imprimés numériquement et aluminium moulé. Les composants sont liés chimiquement pour former une structure solide, uniforme et sans joints visibles. Le fût est entièrement précâblé en usine et comporte un tenon à connexion rapide KwikLock[MC] pour faciliter l'installation et l'entretien.

## MODULES D'ÉCLAIRAGE

Modules DEL IP67 à haute efficacité, scellés, intégrant un dissipateur thermique pour optimiser l'évacuation de la chaleur et une lentille résistante aux chocs. Option de deux modèles de lentilles: lentille dôme pour maximiser le rendement ou en lentille affleurante pour réduire l'éclairage vers le haut et contrôler l'éblouissement.

## ACCENTS DEL

Notre conception unique intègre des accents DEL en option, recouverts d'un diffuseur acrylique imprimé assorti à la finition du luminaire sélectionné. Les accents sont situés aux quatre coins du fût et leur position sur la tête varie selon le modèle. La couleur des accents peut être spécifiée à partir d'une variété d'options.

## ÉLECTRICITÉ

Homologuée CETL US pour les emplacements humides et certifiée CSA STDs C22.2 250.0, 206 et conforme à UL STDs 1598. Drivers à gradation intégrale de classe II, protégés contre les surtensions, 100-277V 50/60hz, situés à la base et accessibles par la trappe d'accès. Les drivers à gradation sont compatibles avec ELV, MLV, 0-10V, 1-10V, PWM et câblés à un potentiomètre en usine. Les accents des coins sont sur un circuit indépendant pour une gradation individuelle. La température de fonctionnement est de -40°C à 70°C / -40°F à 158°F.

## FINITION

Aluminium pré-traité et revêtu d'une couche d'apprêt, puis imprimé numériquement avec la texture. Consultez le fabricant pour l'application de textures personnalisées ou pour l'intégration de logos, d'indications ou d'autres références à votre finition. La surface imprimée est recouverte de notre couche transparente DUROCLEAR[MC], testée conformément aux normes ASTM pour les éléments suivants :

- **ASTM G155** Résistance aux UV
- **ASTM D6578** Résistance aux graffitis
- **ASTM D3389** Test d'abrasion
- **ASTM B117** Résistance au brouillard salin
- **ASTM D3359-B** Test d'adhésion

## GARANTIE

15-ANS GARANTIE LIMITÉE

Garantie limitée de 15 ans contre les défauts de fabrication des fûts et des têtes et contre la décoloration excessive de la finition. Les DEL sont garantis 10 ans et les drivers 7 ans Veuillez vous référer à la section garantie de notre site web pour plus d'informations : garantie zilux

zilux AESTHETICALLY LUMINOUS
6330 rue Zéphirin-Paquet - Local 1B
G2C 0M3 Québec QC - Canada
**info@zilux.com - 418 842-3222**

## DIMENSIONS

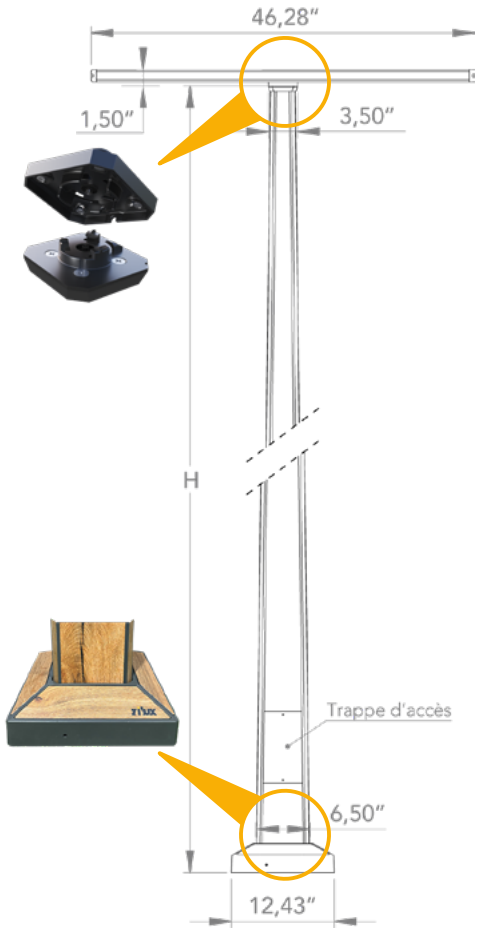


## PLAQUE D'ANCRAGE ET CACHE-BASE

La plaque d'ancrage et le cache-base sont fabriqués en aluminium moulé très résistant. La plaque d'ancrage est fixée à l'aide de la quincaillerie de montage fournie par l'usine. Le cache-base est composé de deux pièces et présente des surfaces en aluminium imprimées qui correspondent à la texture choisie.

PLAQUE D'ANCRAGE :

Deux cercles de boulonnage disponibles

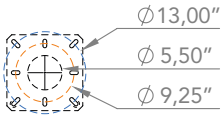


CACHE-BASE :

Cache-base en aluminium en deux pièces imprimé numériquement

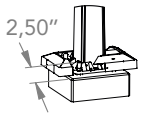


*Projection recommandée des boulons d'ancrage

## FACILITÉ D'ENTRETIEN

Les drivers sont accessibles par la trappe d'accès située à la base du fût. La trappe d'accès est encastrée, imprimée numériquement pour s'harmoniser avec la finition du fût et sécurisée par des vis antivol. Tous les composants électriques peuvent être réparés sur place.

Version Août 2025

Nous nous réservons le droit de modifier les spécifications et l'équipement sans préavis.

## BOIS

WD-1

WD-2

WD-3

WD-4

WD-5

WD-6

WD-7

WD-8

WD-9

WD-10

WD-11

WD-12

WD-13

WD-14

WD-15

WD-16

WD-17

WD-18

WD-19

WD-20

WD-21

WD-22

## MARBRE

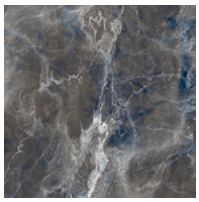
MB-1

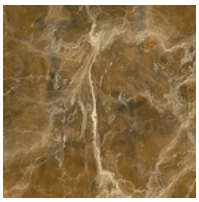
MB-2

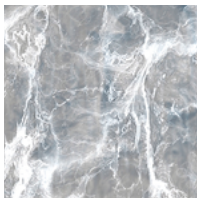
MB-3

## ROUILLE

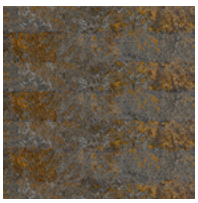
RM-1

RM-2

6330 rue Zéphirin-Paquet - Local 1B
G2C 0M3 Québec QC - Canada
**info@zilux.com - 418 842-3222**



Nous nous réservons le droit de modifier les spécifications et l'équipement sans préavis.

## DIAMANT

DM-1

DM-3

## CIMENT

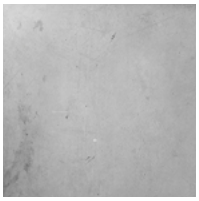
CC-1

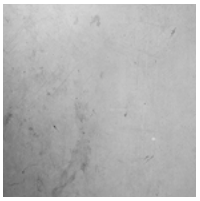
CC-2

## VÉGÉTAL

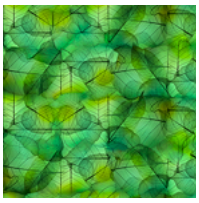
VG-1

VG-2

## PIERRE

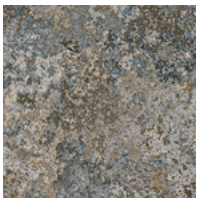
ST-1

## DIVERS

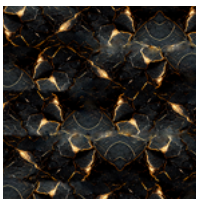
MISC-1

*Consultez-nous pour concevoir votre nouvelle texture

Textures en ligne

6330 rue Zéphirin-Paquet - Local 1B
G2C 0M3 Québec QC - Canada
**info@zilux.com - 418 842-3222**



Nous nous réservons le droit de modifier les spécifications et l'équipement sans préavis.